KKL 48

- geeignet für die Montage auf Tragschiene

ELEKTRISCHE EIGENSCHAFTEN

Bemessungsisolationsspannung: U_i = 690 V
Bemessungsstrom: I_n = 80 A

ANSCHLUSSDATEN

Anschlussquerschnitt:

Maximale Anzahl Leiter je Klemmstelle	Leiterquer-schnitt min.	Leiterquerschnitt max.	Leiterart	Leiter-form	Leitermate-rial
1	1,5 mm²	16 mm²	feindrähtig mit Ade-rendhülse	rund	Cu
1	2,5 mm²	25 mm²	eindrähtig, mehrdräh-tig	rund	Cu

Anzahl der Pole: 4
Abisolierlänge: 19 mm
Anzugsdrehmoment der Klemme: 2,5 Nm

Anzahl Klemmstellen je Pol:

Bezeichnung des Pols	Anzahl Klemmstellen je Pol	Anschlussart
L1-L3	4	Schraubanschluss
N	8	Schraubanschluss

Gustav Hensel GmbH & Co. KG * Gustav-Hensel-Str. 6 * 57368 Lennestadt * Deutschland * Telefon: +49 (0)2723/609-0

WERKSTOFFEIGENSCHAFTEN

Werkstoff:	Polyamid

ABMESSUNGEN

Höhe:	50 mm
Breite:	89 mm
Tiefe:	56 mm
Nettogewicht:	0,357 kg

VERTRIEBSDATEN

Produktnummer:	2600136
EAN:	4012591508816
Verpackungseinheit:	1
Zolltarifnummer:	85369010
ETIM Klasse:	DYNAMIC: EC000275 - Main line branch terminal ETIM-4.0: EC000275 - Main line branch terminal ETIM-5.0: EC000275 - Main line branch terminal ETIM-6.0: EC000275 - Main line branch terminal ETIM-7.0: EC000275 - Main line branch terminal

AUSSCHREIBUNGSTEXTE

Ausschreibungstext:	Hauptleitungsabzweigklemme, KKL 48, 1,5 bis 25 mm², 3polig mit je 4 Klemmstellen, N-Klemme 8 x 1,5 bis 25 mm²

ZEICHNUNGEN

Gustav Hensel GmbH & Co. KG * Gustav-Hensel-Str. 6 * 57368 Lennestadt * Deutschland * Telefon: +49 (0)2723/609-0

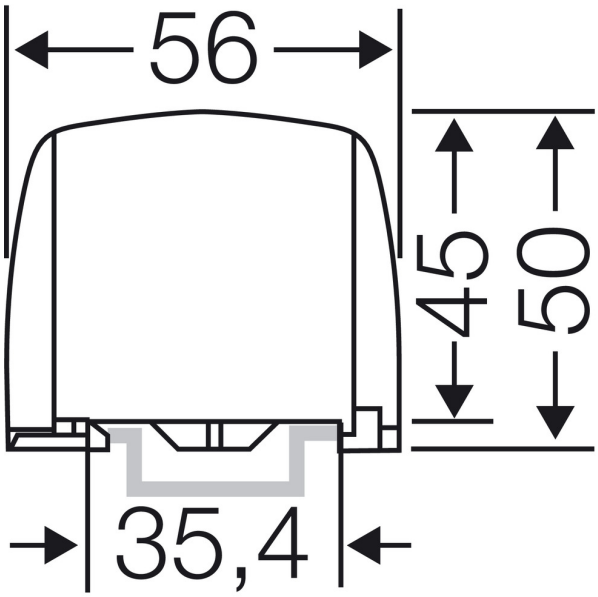

Gustav Hensel GmbH & Co. KG * Gustav-Hensel-Str. 6 * 57368 Lennestadt * Deutschland * Telefon: +49 (0)2723/609-0