PRODUKTDATENBLATT
SPOT FP FIX DIM 8 W 3000 K IP65/IP20 SI

SPOT FIREPROOF DIM | Einbaustrahler, rund, feuerbeständig, dimmbar

ANWENDUNGSGEBIETE

- Ersatz für Halogenlampen-Spotlights
- Hotelzimmer
- Bars, Restaurants
- Badezimmer
- Akzentbeleuchtung
- Galerien, Museen
- Allgemeinbeleuchtung
- Außenbereiche

PRODUKTVORTEILE

- Hohe Lichtausbeute
- Passt zum Design der Leuchtenfamilie LEDVANCE DOWNLIGHT
- Energieersparnis von bis zu 90 % verglichen mit Halogenlampen-Spotlights
- Funktionales und minimalistisches Design
- Einfache Installation mit schnellem Anschluss
- Externer Treiber für erweiterte Flexibilität (kompatibel zu ausgewählten dimmbaren Treibern)
- Design für besonders hohen IP-Schutz
- 5 Jahre Garantie

PRODUKTEIGENSCHAFTEN

- Brandschutz-Anwendung (bis zu 90 Minuten, getestet mit EN 1365-2:2014 ' Feuerwiderstandsprüfungen für tragende Bauteile - Teil 2: Decken und Dächer')
- Verwendung im Aussenbereich und Brandschutz Anwendungen (bis zu 90 Minuten, BS476-20:1987 und BS476-21:1987)
- Kompatibel zu Standard-Deckenaussparungen von 68 mm

© 2022, LEDVANCE GmbH. Alle Rechte vorbehalten.

- Anfängliche Farbkonsistenz: ≤ 4 SDCM (Schwellwerteinheit)
- Schutzart, Vorderseite: IP65

TECHNISCHE DATEN

Elektrische Daten

Nennleistung	8,00 W
Betriebsart	Elektronisches Vorschaltgerät (EVG)
Nennspannung	220...240 V
Netzleistungsfaktor λ	>0,90
Netzfrequenz	50/60 Hz
Max. Anz. Leucht. an Sicherungsaut. B16 A	200
Max. Anz. Leucht. an Sicherungsaut. C10 A	100
Max. Anz. Leucht. an Sicherungsaut. C16 A	200
Oberschwingungsgehalt	20 %

Daten des Leuchtenvorschaltgeräts

ECG - Länge	120 mm

Photometrische Daten

Farbtemperatur	3000 K
Lichtstrom	620 lm
Lichtausbeute	75 lm/W
Standardabweichung des Farbabgleichs	≤4 sdcm
Lichtfarbe (Bezeichnung)	Warm weiß
Farbwiedergabeindex Ra	>80

Lichttechnische Daten

Ausstrahlungswinkel	36 °

Abmessungen & Gewicht

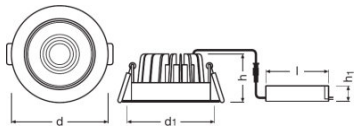

© 2022, LEDVANCE GmbH. Alle Rechte vorbehalten.

Durchmesser	81,0 mm
Höhe	51,0 mm
Produktgewicht	269,00 g
Einbaudurchmesser	68 mm

Farben & Materialien

Gehäusematerial	Aluminium
Produktfarbe	Silber
Gehäusefarbe	Silber
Material der lichtemittierenden Fläche	PMMA

Temperaturen & Betriebsbedingungen

Umgebungstemperaturbereich	-20...+45 °C

Lebensdauer

Anzahl der Schaltzyklen	100000
Lebensdauer L70/B50 bei 25 °C	50000 h
Lebensdauer L80/B10 bei 25 °C	40000 h
Lebensdauer L90/B10 bei 25 °C	20000 h

Zusätzliche Produktdaten

Montageart	Einbau
Montageort	Decke

Einsatzmöglichkeiten

Dimmbar	Ja
Anschlussart	Schraubklemme, 2-polig (L,N)
LED-Modul austauschbar	Nicht austauschbar

Zertifikate & Standards

Schutzklasse IK (Stoßfestigkeitsgrad)	IK06
Glühdrahtprüfung nach IEC 60695-2-12	650 °C
Photobio. Risikogruppe gemäß EN62471	RG0
Schutzklasse	II
Schutzart	IP65/IP20
Normen	CE/CB/TÜV SÜD/EAC/RoHS

© 2022, LEDVANCE GmbH. Alle Rechte vorbehalten.

Lichtverteilung

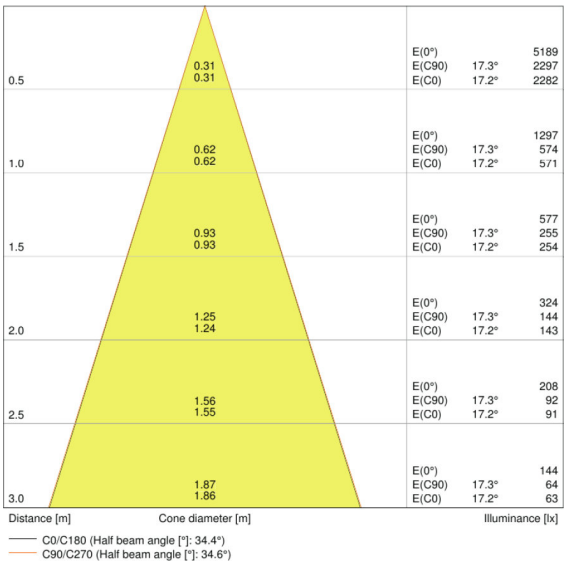

LVK Kegel

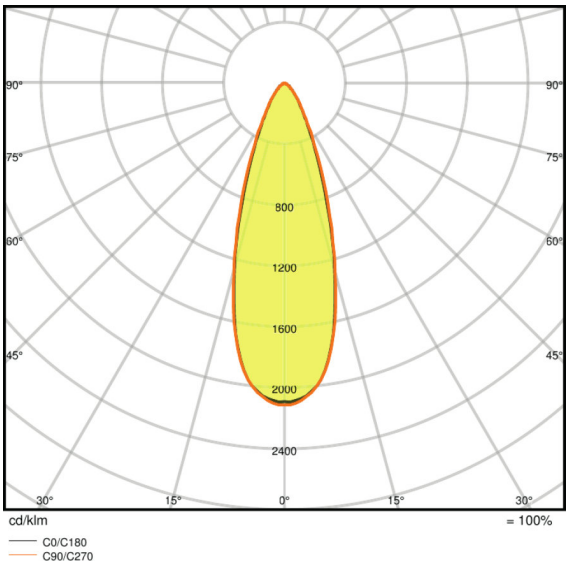

LVK Polar

SICHERHEITSHINWEISE

- Abstimmung mit dem zuständigen Brandschutzprüfer ist vor der Brandschutz-Anwendung erforderlich

VERPACKUNGSINFORMATIONEN

Produkt-Code	Verpackungseinheit (Stück pro Einheit)	Abmessungen (Länge x Breite x Höhe)	Gewicht brutto	Volumen
4058075127371	Faltschachtel 1	142 mm x 102 mm x 112 mm	355,00 g	1.62 dm³
4058075127388	Versandschachtel 27	440 mm x 320 mm x 360 mm	10110,00 g	50.69 dm³
4058075811218	Faltschachtel 1	142 mm x 102 mm x 112 mm	355,00 g	1.62 dm³
4058075811225	Versandschachtel 27	440 mm x 320 mm x 360 mm	10110,00 g	50.69 dm³

Die genannten Produktnummern beschreiben die kleinste bestellbare Mengeneinheit. Eine Versandeinheit kann mehrere Einzelprodukte beinhalten. Als Bestellmenge verwenden Sie bitte das Ein- oder Mehrfache einer Versandeinheit.

ADDITIONAL CATALOG INFORMATION

© 2022, LEDVANCE GmbH. Alle Rechte vorbehalten.

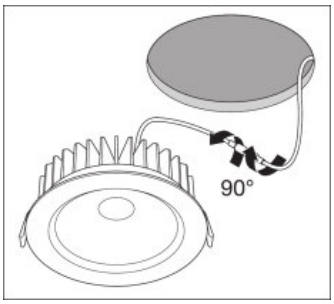

REFERENZEN / VERWEISE

Zur Garantie siehe

- www.ledvance.de/garantie

HAFTUNGSAUSSCHLUSS

Änderungen und Irrtümer vorbehalten. Vergewissern Sie sich, dass Sie immer den neuesten Stand verwenden.

© 2022, LEDVANCE GmbH. Alle Rechte vorbehalten.